Vejledning til brug

HOME DELUXE
WIR MACHEN DEIN ZUHAUSE

STERNENLAND tremmeseng med skuffe

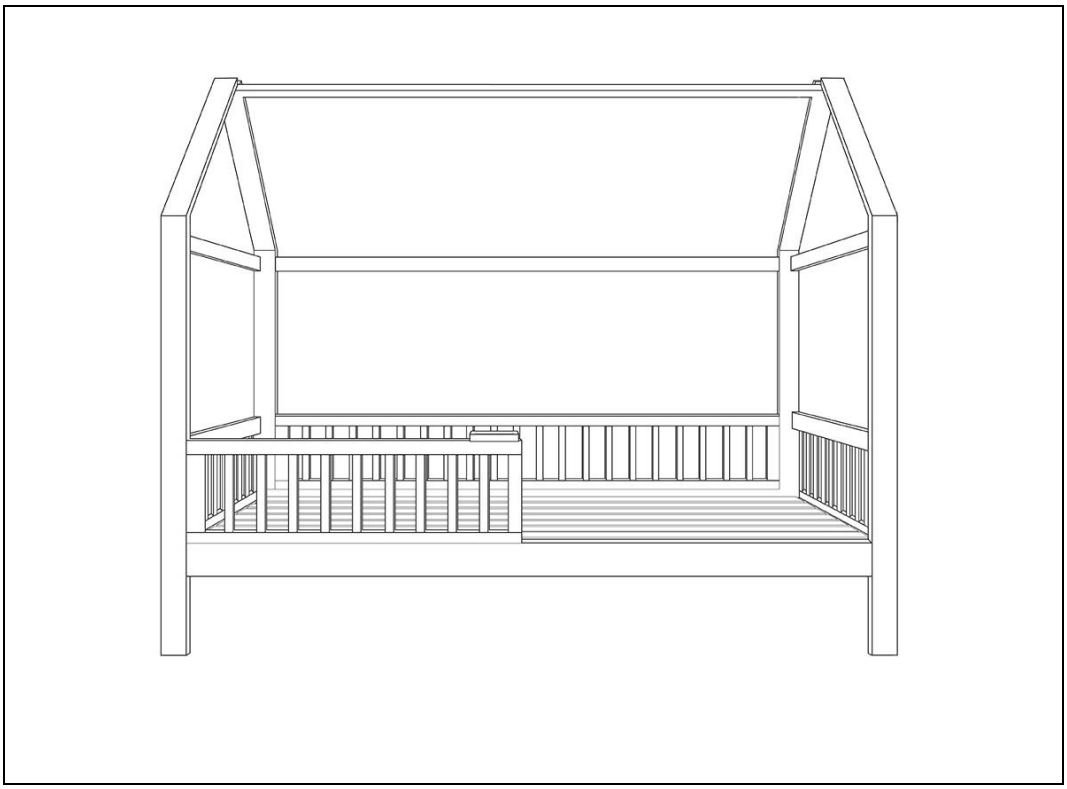

Designet i Tyskland

VIGTIGT:
OPBEVAR TIL FREMTIDIG BRUG.
LÆS OMHYGGELIGT!

Indholdsfortegnelse

1. Generel information ... 3
1.1. Produktoversigt ... 3
1.2. Generel information ... 3
1.3. Oplysninger om garanti ... 3
2. Oplysninger om brugsanvisningen ... 4
2.1. Tilgængelighed af brugsanvisningen ... 4
2.2. Målgrupper for brugsanvisningen ... 4
2.3. Oplysninger om oversættelse ... 4
2.4. Forklaring af symboler ... 4
2.5. Generel information om brugsanvisningen ... 5
2.6. Tilsigtet brug ... 5
2.7. Generelle sikkerhedsanvisninger ... 5
3. Produktets egenskaber ... 6
3.1. Tekniske specifikationer ... 6
4. Leveringsomfang ... 7
5. Installation ... 10
5.1. Sikkerhedsinstruktioner ... 10
5.2. Produktets opbygning ... 10
6. Brug af produktet ... 16
6.1. Sikkerhedsinstruktioner ... 16
6.2. Første ibrugtagning ... 16
6.3. Betjening ... 16
7. Fejlfinding ... 17
8. Vedligeholdelse og pleje ... 17
8.1. Sikkerhedsinstruktioner ... 17
9. Afmontering ... 17
9.1. Sikkerhedsinstruktioner ... 17
10. Bortskaffelse ... 17

10.1. Generel information 17

Kære kunde,

Tak, fordi du har valgt et produkt fra **Home Deluxe GmbH**. Vi håber, at du får glæde af din nye STERNENLAND barneseng med skuffe.

Brugsanvisningen hjælper dig med montering, ibrugtagning, betjening og vedligeholdelse af produktet. Brugsanvisningen og sikkerhedsanvisningerne skal læses omhyggeligt og i deres helhed. Overhold disse instruktioner for at undgå fare.

1. Generel information

1.1. Produktoversigt

STERNENLAND	Artikel-ID : Hvid	Artikel : Hvid med skuffe
90 x 200 cm	20776/49774	20779/49777

1.2. Generel information

For at kunne leve op til vores krav forbedrer vi konstant kvaliteten, forenkler montering og betjening og tilpasser produkterne til kundernes behov. På grund af disse ændringer kan den aktuelle version af brugsanvisningen findes på vores hjemmeside.

Begrebet "produkt" bruges i brugsanvisningen om tremmesengen "STERNENLAND med skuffe".

1.3. Garanti

Det lovbestemte ansvar for mangler og garantirettigheder gælder fra købsdatoen.
Home Deluxe GmbH påtager sig intet ansvar for skader, der skyldes manglende overholdelse af brugsanvisningen. Reklamationer, der skyldes forkert installation eller brug, er udelukket fra garantien. I tilfælde af fejl på produktet bedes du kontakte vores kundeservice skriftligt ved hjælp af kontaktformularen på vores hjemmeside med angivelse af produktnavn, serienummer og et foto af typeskiltet:

Home Deluxe GmbH
Schanzeweg 2
32312 Lübbecke
Lübbecke, Tyskland
Tlf: +49 (0)5743 6181-0
www.home-deluxe-gmbh.de

Hvis du har yderligere spørgsmål, bedes du kontakte vores kundeserviceteam ved hjælp af kontaktformularen.

2. Oplysninger om brugsanvisningen

2.1. Tilgængelighed af brugsanvisningen

Brugsanvisningen er en del af produktet og skal opbevares komplet og i umiddelbar nærhed af produktet.

2.2. Målgrupper for brugsanvisningen

Brugsanvisningen skal læses og overholdes af alle personer, der er involveret i en af følgende aktiviteter eller anvendelser:

- Udpakning
- Montering / installation
- Ibrugtagning / betjening
- Vedligeholdelse / test / pleje
- Fejlfinding / reparation
- Bortskaffelse

2.3. Information om oversættelse

Den oprindelige brugsanvisning er skrevet på tysk. Alle andre tilgængelige sprog er en oversættelse af den tyske version.

2.4. Forklaring af symboler

Symbol	Forklaring af symbol
	**ADVARSEL** Dette symbol angiver mulige farer, der kan føre til dødsfald eller alvorlige kvæstelser. Før du udfører det tilsvarende installations- eller anvendelsestrin, skal du læse den tilsvarende bemærkning.
	**INFO** Symbolet giver vigtige oplysninger og angiver materielle skader. Overhold disse, før du udfører det tilsvarende installations- eller anvendelsestrin, for at forstå problemer og undgå skader.
	**CE-mærkning** Symbolet erklærer, at produktet er i overensstemmelse med de gældende krav i Det Europæiske Fællesskab. Den aktuelle overensstemmelseserklæring kan fås ved henvendelse til Home Deluxe GmbH.
	**Kun til indendørs brug** Symbolet angiver, at produktet kun må bruges indendørs.
	**Læs brugsanvisningen** Symbolet angiver, at brugsanvisningen skal læses omhyggeligt, før apparatet monteres/installeres og/eller tages i brug.

2.5. Generelle oplysninger om brugsanvisningen

Brugsanvisningen gælder for STERNENLAND tremmeseng med skuffe. Den indeholder vigtige oplysninger om montering, betjening, vedligeholdelse og rengøring. Brugsanvisningen, især sikkerhedsanvisningerne, skal læses omhyggeligt, før produktet tages i brug; opbevar brugsanvisningen på et sikkert sted. Brug kun produktet som beskrevet i denne brugsanvisning for at undgå utilsigtet personskade eller beskadigelse. Hvis du giver STERNENLAND tremmeseng med skuffe videre til en tredjepart, skal denne brugsanvisning også overdrages.

2.6. Tilsigtet brug

Produktet er af høj kvalitet, holdbart og udelukkende beregnet eller egnet til privat brug i et rimeligt og sædvanligt omfang. Desuden er vores produkt **ikke** beregnet til kommerciel brug. Kommerciel brug er kun tilladt med skriftlig tilladelse fra Home Deluxe GmbH. Produktet er beregnet som en seng (soveplads) til indendørs brug.

Brug kun produktet som beskrevet i denne brugsanvisning. Enhver anden brug betragtes som ukorrekt og kan resultere i materielle skader eller personskader. Producenten påtager sig intet ansvar for skader, der er forårsaget af ukorrekt eller forkert brug.

2.7. Generelle sikkerhedsanvisninger

Generelle advarsler om fare



- Forkert håndtering kan føre til betydelige person- og materielle skader. Derfor må montering, installation, idriftsættelse, fejlfinding, vedligeholdelse og reparation kun udføres af kvalificerede personer.
- Produktet kan bruges af børn fra 8 år og opefter og personer med nedsatte fysiske, sensoriske eller mentale evner eller manglende erfaring og viden, hvis de er blevet overvåget eller instrueret i at bruge apparatet på en sikker måde og forstår de involverede farer.
- Monter **kun** produktet, hvis leveringsomfanget er komplet og i perfekt stand.
- Sørg for, at alle dele er ubeskadigede og korrekt samlet. Der er risiko for personskade ved forkert montering. Beskadigede dele kan påvirke sikkerhed og funktion.
- Installer kun produktet på en sikker, jævn og fast overflade.
- Foretag ikke ændringer på produktet.

Fare for børn



- Hold børn væk fra emballagematerialer. Der er risiko for kvælning!
- Hold børn væk fra produktet.
- Hold børn væk fra monteringsstedet, mens produktet samles. Leveringsomfanget indeholder små dele, der kan sluges eller forårsage alvorlige skader.
- Børn kan komme til skade, når de leger med produktet eller trækker sig selv op i produktet.
- Sæt ikke produktet op direkte eller i umiddelbar nærhed af et legeområde.
- Forklar børnene, hvordan de skal bruge produktet korrekt, og lad dem aldrig være uden opsyn, mens de leger.
- Forklar børnene, hvordan de skal håndtere produktet korrekt.
- Sørg for, at små børn ikke putter smådele i munden.

Risiko for skader

Forkert håndtering af produktet kan føre til skader



- Kontrollér produktet for synlige skader før hver brug.
- Der må ikke foretages designændringer på produktet. Enhver ændring skal godkendes skriftligt af producenten og udføres i overensstemmelse med instruktionerne.
- Hvis produktet er beskadiget, må det ikke længere bruges. Beskadigede dele skal repareres eller udskiftes med originale reservedele.
- Sørg for, at produktet er installeret i en permanent stabil position for at undgå skader.

Risiko for beskadigelse



- Forkert håndtering af produktet kan føre til skader.
- Åbn ikke emballagen med skarpe genstande (f.eks. knive, sakse eller lignende), da det kan beskadige produktet. Vær forsigtig, når du åbner.
- Hvis du åbner emballagen uforsigtigt med en kniv eller andre skarpe genstande, kan produktet blive beskadiget. Vær meget forsigtig, når du åbner.
- Brug ikke produktet i nærheden af varmekilder eller åben ild.

3. Produktets egenskaber

3.1. Tekniske specifikationer

STERNENLAND	Dimensioner (B x L x H)	Materiale	Skuffer	maks. vægt	maks. belastningskapacitet
90 x 200 cm	96 x 204 x 160 cm	Fyrretræ	60 cm dybde	33 kg	150 kg

4. Leveringens omfang

Kontrollér emballagen for ydre skader ved levering. Desuden skal du straks efter udpakningen kontrollere, at leveringsomfanget er komplet, og at produktet og alle komponenter er i perfekt stand. Monter kun produktet, hvis leveringsomfanget er komplet og ubeskadiget.

Sengens leveringsomfang

Nr.	Nr. Beskrivelse	Mængde	Illustration
1	Tagrammens side	1	
2	Tagstiver midt på	2	
3	Tagforbindelsesstykke center	2	
4	Lister bagpå	1	
5	Øverste venstre stolpe	2	
6	Stolpe øverst til højre	1	
7	Indlæg nederst til venstre	1	
8	Stolpe nederst til højre	1	
9	Lister i siden	1	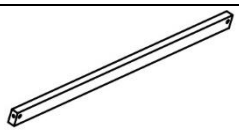
10	Stilladsets side	1	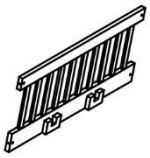
11	Stilladsets bagside	1	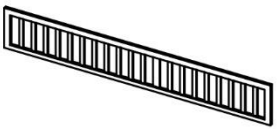
12	Stillads foran	1	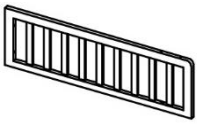
13	Dæksel	2	
14	Fjedrende træliste Endestykke	1	

Nr.	Nr. Beskrivelse	Mængde	Illustration
15	Fjeder i træliste	16	
16	Hylde	1	
17	Midterstiver foran	4	
18	Midterstiver bagtil	2	
19	Tværstiver	4	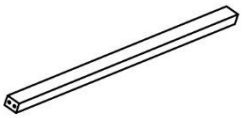
20	Støtte til stillads	4	
A	Skrue 6 x 50	20	
B	Skrue 6 x 50	9	
C	Skrue 3,5 x 35	16	
D	Skrue 3 x 16	26	
E	Skrue 6 x 35	14	
F	Skrue 6 x 40	4	
G	Skrue 3 x 28	4	
H	Skrue 6 x 30	8	
I	Sengeforbindelse	4	
J	Unbrakonøgle	1	

Leveringsomfang skuffe

Nej.	Beskrivelse	Mængde	Illustration
21	Skuffefront	2	
22	Bageste skuffe	2	
23	Skuffe i siden	4	
24	Skuffens bund	2	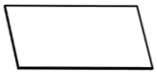
25	Forreste skuffe	2	
26	Hjul	8	
27	Skrue 6 x 25	4	
28	Skrue 3 x 35	16	
29	Skrue 3 x 15	24	

5. Montering

5.1. Sikkerhedsanvisninger

Alle sundheds- og sikkerhedsoplysninger skal læses.

Risiko for personskade
Forkert håndtering under installationen kan føre til skader

- Dit produkt leveres i flere pakker. Sørg for, at pakkerne åbnes øverst. Vær meget forsigtig, når du åbner pakkerne, da der er skrøbelige dele i pakkerne.
- Undgå fugtige eller meget snavsede rum som installationssted.
- Opstil kun produktet på en sikker, plan og fast overflade, der kan modstå belastningen permanent.
- Betjeningsfejl, monteringsfejl eller skader forårsaget af montering er udelukket fra garantien.
- Der skal være mindst 2 personer til at samle produktet.
- Brug beskyttelsestøj som f.eks. sikkerhedssko og beskyttelseshandsker under monteringen.
- **Vi gør opmærksom på, at Home Deluxe GmbH ikke påtager sig nogen omkostninger til montering eller manuel service - såsom elektrikeromkostninger eller lignende specialistomkostninger.**

5.2. Montering af produktet

Produktet leveres adskilt og kan samles med en lille indsats. Følg monteringsvejledningen omhyggeligt. Hvis instruktionerne ikke følges, kan produktets funktion og sikkerhed ikke garanteres.

Nødvendigt værktøj

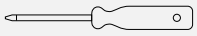	Skruetrækker	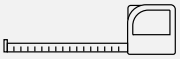	Målebånd
	Blyant	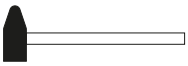	Hammer
	Unbrakonøgle	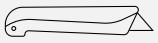	Skærekniv

- Følgende instruktioner skal læses omhyggeligt.
- Tilbehøret er placeret i hovedgærdet på produktet.

Montering af sengen

Illustration	
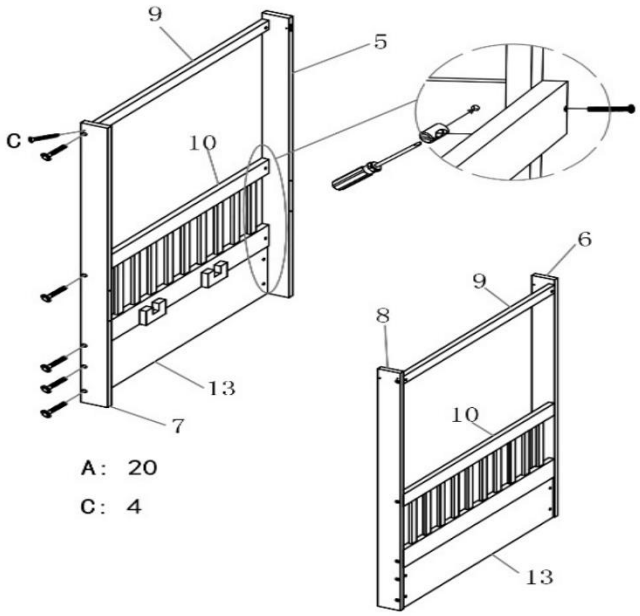	**Trin 1**
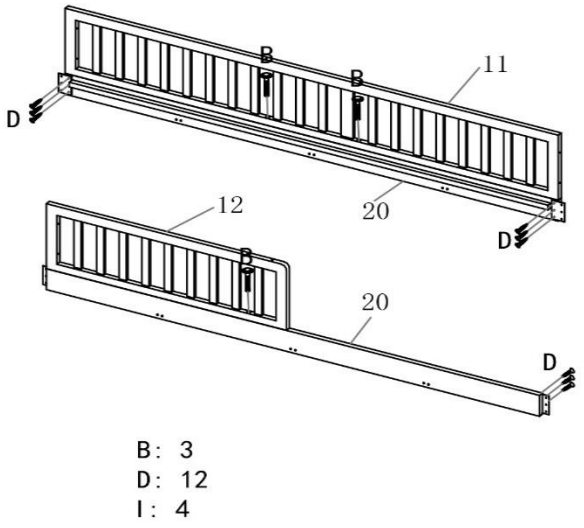	**Trin 2**

Illustration

Trin 3 Trin 4

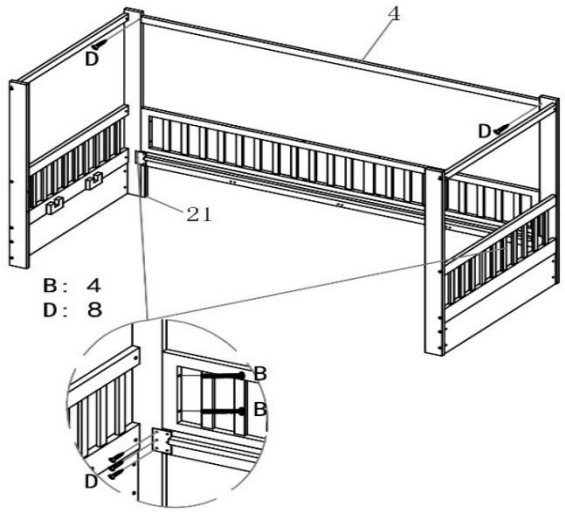

Step 4 Step 5

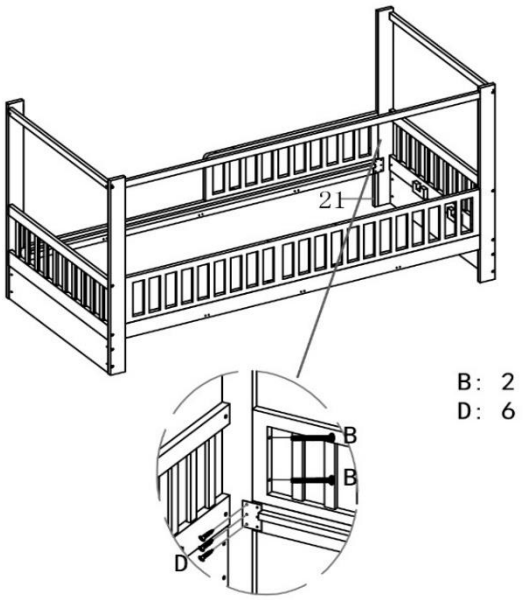

Illustration

Trin 5 Trin 6

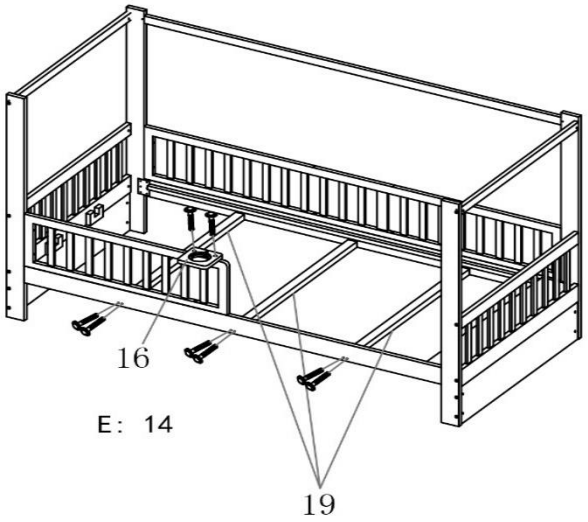

Trin 6 Trin 7

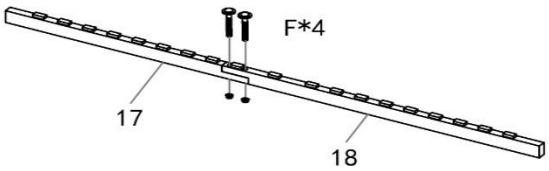

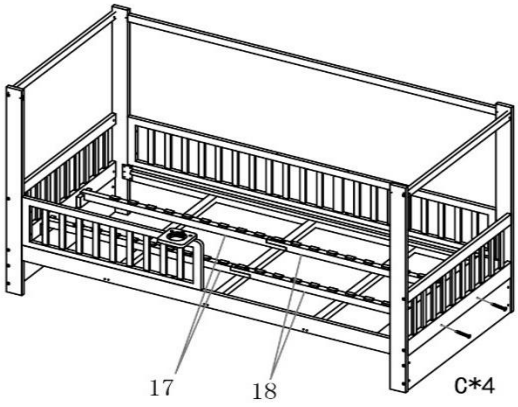

Illustration

Trin 7 Trin 8

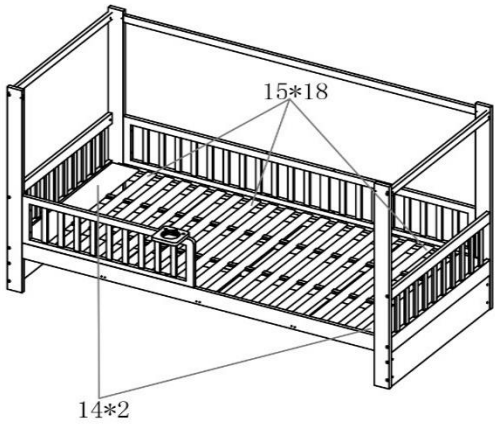

Trin 8 Trin 9

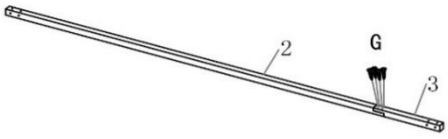

G: 4
H: 8

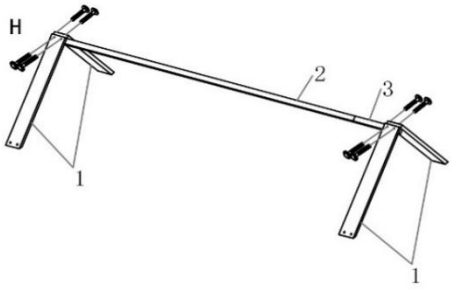

Trin 9

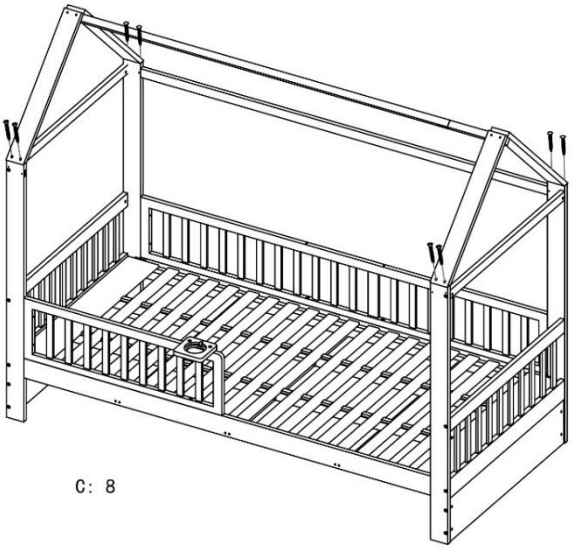

C: 8

Montering af skuffen

Figur 21

Trin 1

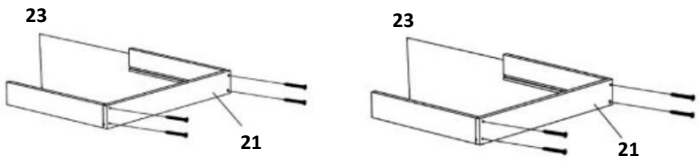

Trin 2

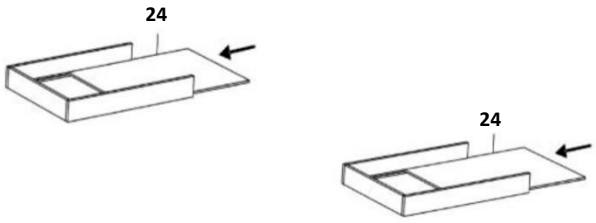

Trin 3

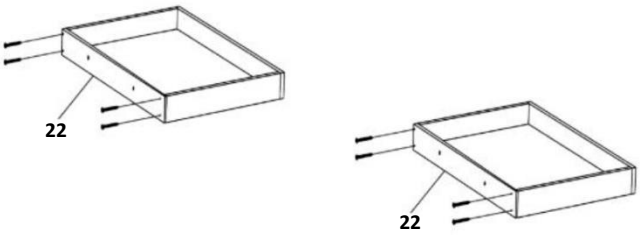

Trin 4

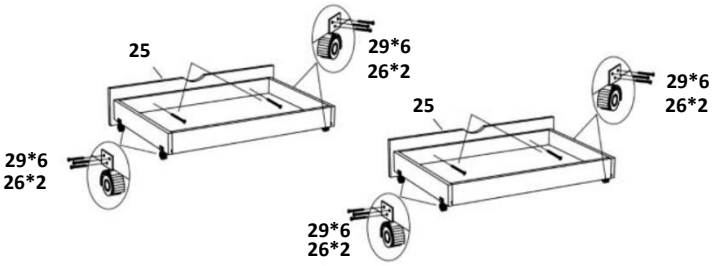

Trin 5



6. Anvendelse

6.1. Sikkerhedsinstruktioner

Følgende sundheds- og sikkerhedsoplysninger skal læses omhyggeligt.

Risiko for personskade
Forkert håndtering under drift kan føre til skader.



- Brug ikke et beskadiget produkt.
- Foretag ikke ændringer på produktet.
- Kontrollér skruerne med jævne mellemrum.

6.2. Første ibrugtagning

Kontrollér produktet for skader, før det tages i brug første gang. Produktet må kun bruges, hvis det er ubeskadiget.

6.3. Betjening

Før du bruger produktet, skal du kontrollere

- den korrekte tilstand.

7. Fejlfinding

Hvis følgende fejl opstår under drift, skal du kontrollere følgende fejlårsager ved hjælp af følgende tabel. Hvis fejlen ikke kan afhjælpes ved hjælp af de anførte foranstaltninger, skal produktet tages ud af drift.

Fejl	Mulig årsag	Løsning
Produktet vakler eller vibrerer	- Produktet står på en ujævn overflade - Fastgørelsesskruerne har løsnet sig - Produktet er under for stor belastning	- Placer produktet på en plan overflade - Spænd fastgørelsesskruerne - Overhold belastningsgrænserne

8. Vedligeholdelse og pleje

8.1. Sikkerhedsinstruktioner

Risiko for personskade
Forkert håndtering under brug kan føre til skader



- Vores tremmeseng er meget nem at vedligeholde, og vi anbefaler, at du kun rengør overfladen med en blød eller let fugtig klud.
- Overfladen er velegnet til daglig brug og kræver ingen yderligere behandling på længere sigt.
- I princippet skal alt snavs og alle væsker (f.eks. drikkevarer) tørres af med det samme med en let fugtig klud.
- Rengøring og vedligeholdelse må ikke udføres af børn.

9. Afmontering

9.1. Sikkerhedsanvisninger

Risiko for personskade
Forkert håndtering under adskillelse kan føre til skader



- Produktet har store dimensioner, og der kræves mindst 2 personer til adskillelse.
- Sikr produktet mod at falde ned, før det afmonteres.

Afmontering af produktet skal ske i omvendt rækkefølge af monteringen. (**se kapitlet Montering**)

10. Bortskaffelse

10.1. Generelle anvisninger



- Bortskaf produktet og alle komponenter i overensstemmelse med lokale og landespecifikke regler for at forhindre skader på miljøet.
- Vores emballage er fremstillet af miljøvenlige materialer. De kan genbruges og fungerer dermed som værdifulde råmaterialer. Bortskaf emballagematerialet (pap, snavset emballage osv.) separat og professionelt i overensstemmelse med de gældende nationale bestemmelser.
- Kontakt vores kundeservice, hvis du er i tvivl om bortskaffelsen.
- Du kan også få oplysninger om korrekt bortskaffelse hos de lokale affaldscentre.

Home Deluxe GmbH
Schanzeweg 2
32312 Lübbecke
Lübbecke, Tyskland
Tlf: +49 (0)5743 6181-0
www.home-deluxe-gmbh.de

GA-216-00_STERNENLAND
2024/04